GADNIC

MANUAL DE USUARIO

TRITURADORA DE PAPELES

TRITU005

Índice

Español 5

Português 11

English 17

MANUAL DEL USUARIO

TRITURADORA DE PAPEL

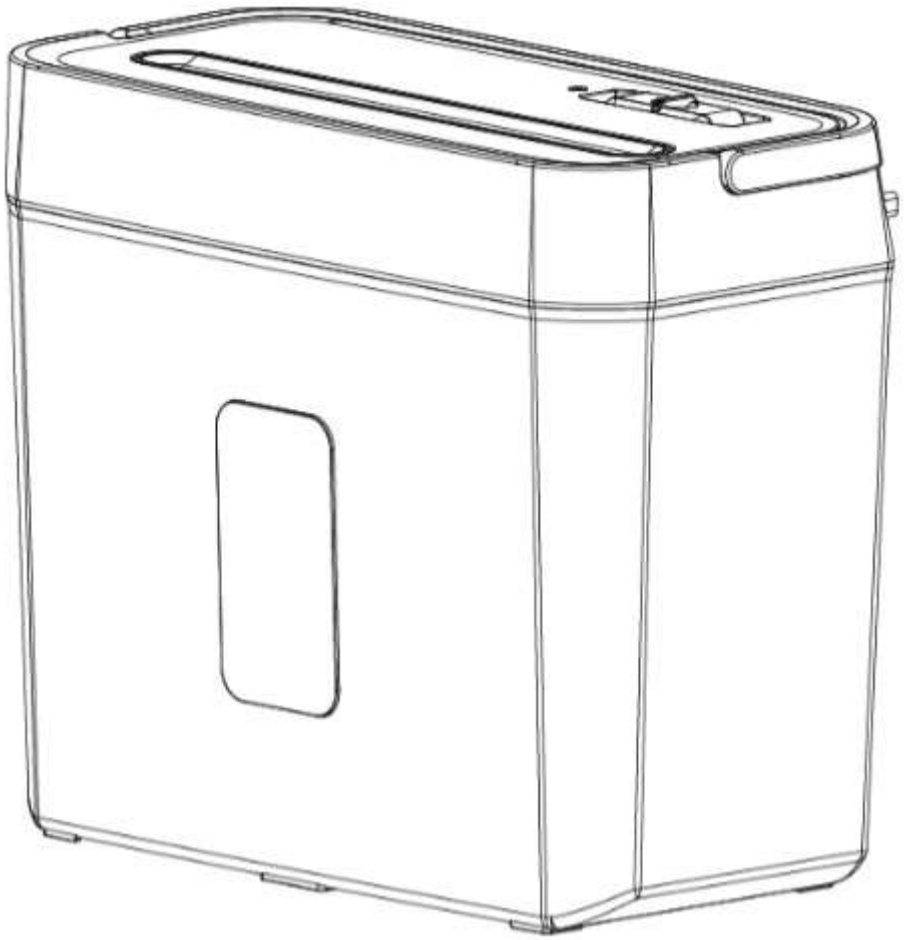

ESPECIFICACIONES

Estilo de corte: Corte transversal
Ancho de entrada: 220 mm
Capacidad de trituración: 6 hojas (papel A4)
Entrada: CA 220 V, 50 Hz, 1 A
Ciclo de funcionamiento: 3 min encendido / 40 min apagado
Peso neto: 2,9 kg

NOMBRES DE LOS COMPONENTES

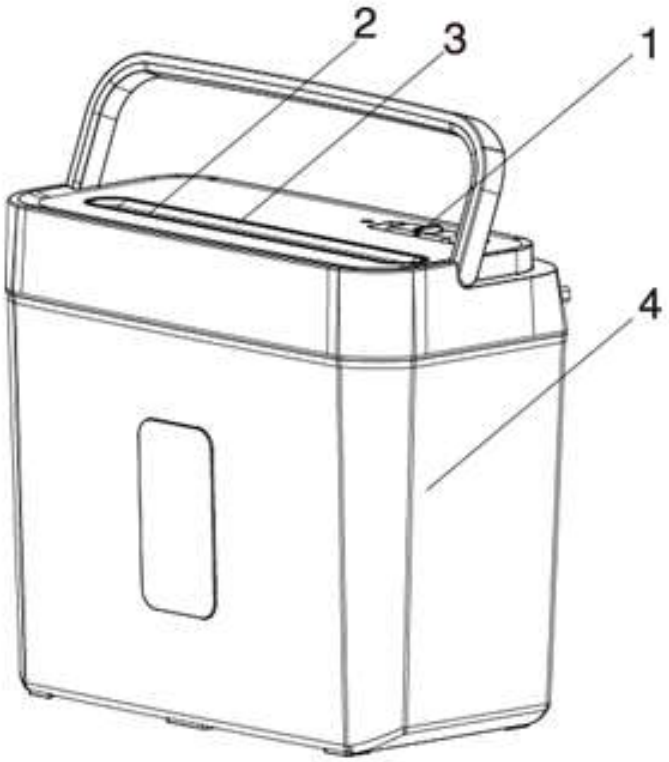

1. Interruptor deslizante de 4 posiciones para AVANCE, AUTOMÁTICO, APAGADO y RETROCESO.

2. Entrada de papel:
Introduzca el papel para triturarlo en esta entrada.

3. Entrada de tarjeta de crédito:
Introduzca la tarjeta de crédito para triturarlo en esta entrada.

4. Papelera:
Se utiliza para guardar el papel triturado.

SÍMBOLOS DE SEGURIDAD

Advertencia: Preste más atención a las instrucciones de seguridad antes de operar la máquina, de lo contrario, una operación incorrecta provocará daños a los usuarios.

El producto no está destinado a ser utilizado por niños (el producto no es un juguete).

Evite que el cabello toque la abertura de alimentación de documentos.

Evite tocar la abertura de alimentación de documentos con las manos.

No inserte clips ni grapas en la ranura de entrada.

Evite que la ropa, los collares largos o las pulseras toquen la abertura de alimentación de documentos.

Mantenga alejados los productos en aerosol (para productos que incorporan un motor universal (cepillo).

Lea el manual antes de utilizar la máquina.

GUÍA DE INSTALACIÓN

1. Coloque la máquina sobre una mesa plana.
2. Conecte el enchufe a la toma de corriente correspondiente y asegúrese de que la tensión de funcionamiento coincida con la tensión de alimentación.

GUÍA DE FUNCIONAMIENTO Y OBSERVACIONES

1. Coloque el interruptor deslizante en la posición “AUTO”. Al mismo tiempo, la máquina se pone en espera. Coloque el papel triturado verticalmente en la entrada. A continuación, se iniciará automáticamente y triturará. Regresará al modo de espera automáticamente al finalizar.
2. En caso de atasco de papel causado por exceso de papel triturado, deslice el interruptor a “FWD” para limpiar el papel atascado. Si desea retirar el papel inmediatamente durante la trituración, deslice el interruptor a “REV” una vez que el papel se haya extraído por completo y luego a “OFF”.
3. Para garantizar una larga vida útil de su máquina y un buen rendimiento de trituración, tenga en cuenta la cantidad máxima de papel triturado. Para triturar grandes cantidades de papel de forma continua, minimice el tiempo de uso consecutivo a 2 minutos. De esta manera, protegerá su trituradora para una mayor eficiencia.
4. Si la máquina funciona de forma continua o intermitente durante un tiempo prolongado, podría detenerse debido al aumento continuo de la temperatura interior. Tras un periodo de inactividad, puede volver a funcionar.
5. No introduzca clips, papel adhesivo, cintas adhesivas ni tela en la entrada de papel para evitar dañar las cuchillas o reducir la capacidad de trituración.
6. No deslice la palanca a la posición “REV” si la cesta está llena; de lo contrario, las tiras de papel triturado podrían invertirse en las cuchillas y causar atascos.
7. Si desea limpiar la cesta o la máquina, o si no la utiliza durante un tiempo prolongado, apague la máquina y desenchúfela.

GUÍA DE OPERACIÓN DE SEGURIDAD

1. Lea atentamente el manual de instrucciones antes de usar el aparato.
2. Para garantizar su seguridad, mantenga la máquina alejada de corbatas, joyas, cabello, etc.;
3. No la coloque cerca de fuentes de calor ni en ambientes húmedos durante largos periodos.
4. Para desenchufarla fácilmente, úsela cerca de una toma de corriente.
5. Al limpiarla o reparar un enchufe dañado, desenchúfela primero.
6. Manténgala alejada de niños y mascotas.
7. Si no va a utilizarla durante un periodo prolongado, desconéctela de la corriente.

ANOMALÍA Y CONTRAMEDIDA EN EL USO

	Anormalidades	Causa	Contramedida
1	Después de triturar el papel, la máquina no se detiene automáticamente y sigue funcionando.	La papelera está llena de tiras de papel triturado, el papel recién triturado no puede caer y permanece en las cuchillas.	Desconecte la alimentación y vacíe la papelera. Desconecte la alimentación y presione el papel desechado para separarlo del cabezal de la máquina.
2	La alimentación de papel o la rotación positiva es normal, pero aún quedan algunos trozos de papel colgando en la salida después de terminar.	Las ranuras de las cuchillas sujetan el papel desechado.	Coloque el interruptor deslizante en “REV” (si es necesario, limpie el papel desechado en la salida).
3	No funciona al insertar papel nuevo durante otra trituración de papel.	El papel triturado bloquea el sensor automático en la ranura	Inserte el papel más tarde, después del otro papel triturado.
4	Hay algo de papel en la entrada, pero la trituradora no funciona.	Cualquier parte del papel insertado no activa el sensor automático en la ranura	Adaptarse a la posición del papel de alimentación y hacer que toque el dispositivo inductivo automático.
5	El papel está atascado y la máquina deja de girar.	- Se insertaron más hojas de papel del máximo. - Motor sobrecalentado.	-Deslice el interruptor a la posición “FWD” para limpiar el papel atascado. -Deslice el interruptor a la posición “OFF” para enfriar.
6	La máquina no arranca después de insertar una hoja de papel, o deja de funcionar cuando se inserta papel.	El papel es demasiado fino, demasiado suave, húmedo o demasiado arrugado para activar el dispositivo inductivo automático.	-Doble el papel e introdúzcalo. -Coloque el interruptor deslizante en la posición “FWD” para limpiar las cuchillas.

Instrucciones de eliminación

Este logotipo de reciclaje informa al usuario final que está prohibido desechar el producto en la basura. Si ya no lo desea, debe devolverlo al distribuidor.

Rev.1

MANUAL DO USUÁRIO

DESTRUIDOR DE PAPEL

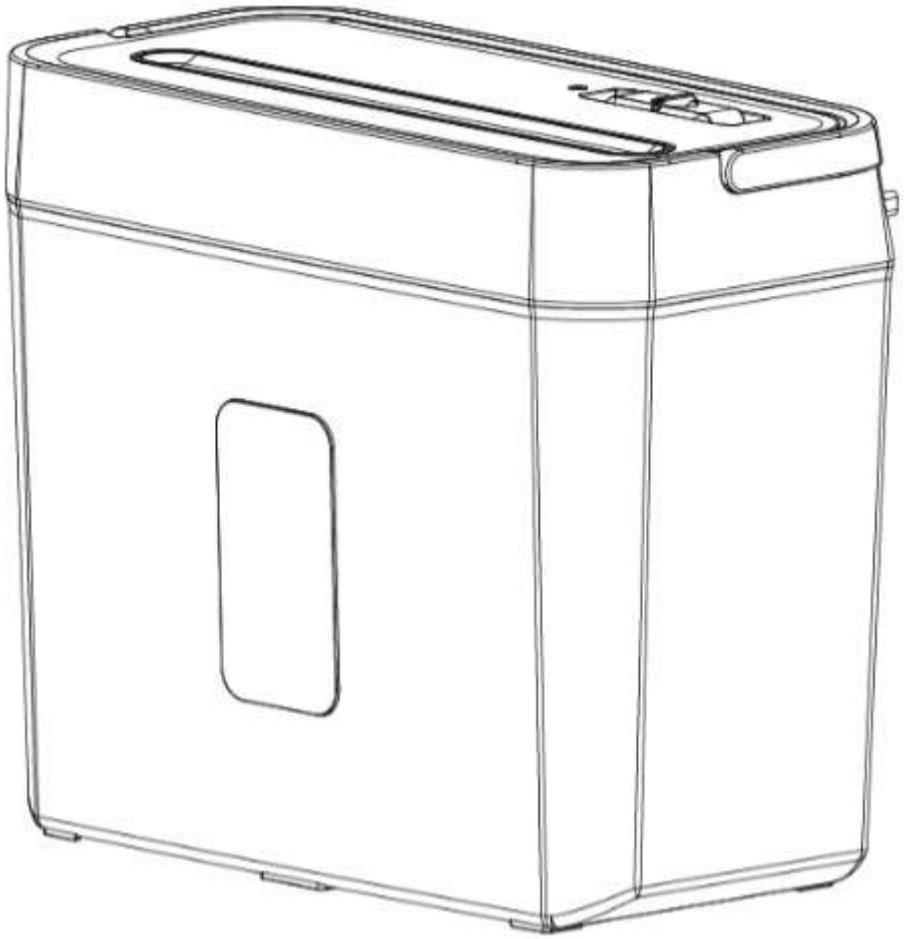

ESPECIFICAÇÕES

Estilo de corte: Corte transversal
Largura de entrada: 220 mm
Capacidade de fragmentação: 6 folhas (papel A4)
Entrada: CA 220 V, 50 Hz, 1 A
Ciclo de operação: 3 min ligado / 40 min desligado
Peso líquido: 2,9 kg

NOMES DOS COMPONENTES

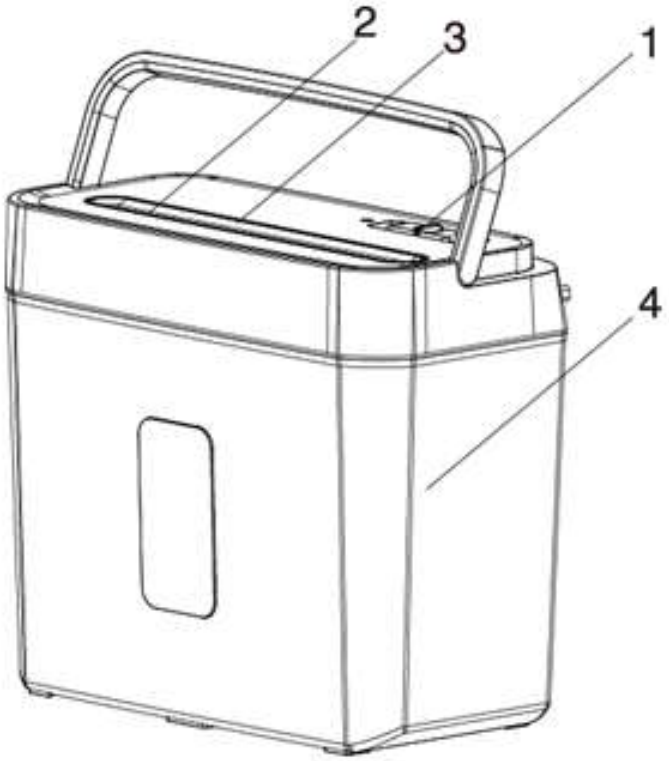

1. Interruptor deslizante de 4 posições para FWD, AUTO, OFF e REV.

2. Entrada de papel:
Coloque o papel nesta entrada para triturar.

3. Entrada de cartão de crédito:
Coloque o cartão de crédito nesta entrada para triturar.

4. Lixeira:
Usada para guardar o papel triturado.

SÍMBOLOS DE SEGURANÇA

Aviso: Preste mais atenção às instruções de segurança antes de operar a máquina, caso contrário, a operação incorreta resultará em danos aos usuários.

O produto não se destina ao uso por crianças (o produto não é um brinquedo).

Evite que o cabelo toque na abertura de alimentação de documentos.

Evite tocar na abertura de alimentação de documentos com as mãos.

Não insira clipes de papel ou grampos na entrada de alimentação.

Evite que roupas, colares ou pulseiras longas toquem na abertura de alimentação de documentos.

Mantenha produtos em aerossol longe (para produtos com motor universal (escova).

Leia o manual antes de operar a máquina.

GUIA DE INSTALAÇÃO

1. Coloque a máquina sobre uma mesa plana.
2. Insira o plugue de alimentação na tomada elétrica correspondente e certifique-se de que a tensão de trabalho esteja de acordo com a tensão de alimentação.

GUIA DE OPERAÇÃO E OBSERVAÇÕES

1. Coloque o interruptor deslizante na posição “AUTO” e, ao mesmo tempo, a máquina entrará em modo de espera; coloque o papel para trituração verticalmente na entrada. Em seguida, a máquina iniciará automaticamente e realizará a trituração; retornará ao modo de espera automaticamente após o término.
2. Em caso de atolamento de papel causado por excesso de papel triturado, deslize o interruptor para “FWD” primeiro para limpar o papel atolado.
Se desejar remover o papel imediatamente durante a trituração, deslize o interruptor para “REV” após o papel ter sido completamente revertido e, em seguida, deslize o interruptor para “OFF”.
3. Para garantir que sua máquina tenha uma longa vida útil e exerça uma boa função de trituração, observe o número máximo de papéis triturados. Para trituração contínua de papel em grandes quantidades, minimize o tempo de uso consecutivo para 2 minutos. Assim, você pode proteger adequadamente sua trituradora para maior eficiência.
4. Se a máquina funcionar continuamente ou espasmodicamente por um longo período, ela poderá parar devido ao aumento contínuo da temperatura interna. Após um período de descanso, o produto poderá voltar a funcionar.
5. Não insira clipes, papel adesivo, fitas adesivas ou panos na entrada de papel para evitar danificar as lâminas ou reduzir o desempenho da trituração.
6. Não deslize para a posição “REV” se o cesto estiver cheio, caso contrário, as tiras de papel triturado dentro do cesto podem ser revertidas para dentro das lâminas, causando atolamentos.
7. Se desejar limpar a lixeira ou a máquina, ou se a máquina não for utilizada por um longo período, desligue a energia elétrica e desconecte a máquina da tomada.

GUIA DE OPERAÇÃO DE SEGURANÇA

1. Antes de usar, leia atentamente o manual de instruções;
2. Mantenha gravatas, joias, cabelos, etc. longe da máquina para garantir sua segurança pessoal;
3. Não coloque a máquina perto de fontes de calor ou em ambientes úmidos por muito tempo;
4. Utilize a máquina perto da tomada para facilitar o desligamento;
5. Ao limpar a máquina ou consertar um plugue danificado, desconecte-a da tomada primeiro;
6. A máquina deve estar longe de crianças e animais de estimação;
7. Se a máquina não for usada por um longo período, desligue-a da tomada e desconecte-a da tomada.

ANORMIDADE E CONTRAMEDIDA EM USO

	Anormalidades	Causa	Contramedida
1	Após o papel ser triturado, a máquina não para automaticamente e continua funcionando.	A lixeira está cheia de tiras de papel picado, o papel picado não consegue cair e permanecer nas lâminas	Desligue a energia e esvazie a lixeira. Desligue a energia e pressione os pedaços de papel para baixo para afastá-los da cabeça da máquina.
2	A alimentação de papel ou rotação positiva é normal, mas ainda há alguns pedaços de papel pendurados na saída após o acabamento.	As ranhuras das lâminas prendem o papel raspado.	Coloque o interruptor deslizante em “REV” (se necessário, limpe o papel raspado na saída).
3	Não pode funcionar se a alimentação de papel for seguida da retirada de papel.	Alguns pedaços de papel travam o dispositivo indutivo automático.	Coloque o interruptor deslizante em “REV”.
4	Há algum papel na entrada, mas o triturador não funciona.	Após a alimentação do papel, qualquer canto do papel é inserido, mas o restante não toca no dispositivo indutivo automático.	Adapte-se à posição do papel de alimentação e faça-o tocar no dispositivo indutivo automático.
5	O papel está preso e a máquina para de girar.	O número de papéis inseridos é muito maior que o limite. O rotor bloqueado causa superaquecimento do motor e, em seguida, a proteção de temperatura é ativada.	Coloque o interruptor deslizante na posição “REV” e retire o papel picado. Desconecte o plugue da tomada e deixe a máquina parada por um tempo.
6	A máquina não inicia após inserir uma folha de papel ou para de funcionar quando o papel está sendo inserido.	O papel é muito fino, muito macio, úmido ou muito enrugado para ativar o dispositivo indutivo automático.	Dobre o papel e insira-o. Coloque o seletor deslizante na posição “REV”.

Instruções de descarte

Este logotipo de reciclagem informa ao usuário final que é proibido descartar seu produto no lixo. Caso não queira mais o produto, ele deverá devolvê-lo ao distribuidor.

USER MANUAL

PAPER SHREDDER

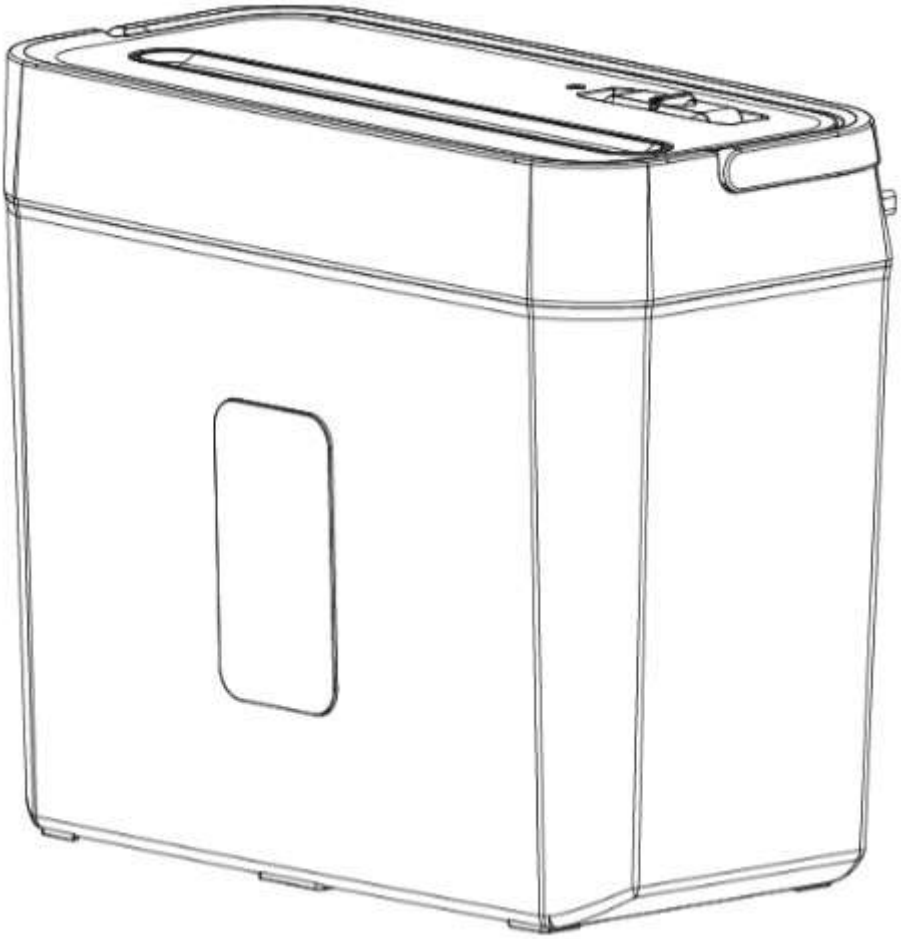

SPECIFICATIONS

Cutting Style: Cross cut
Entry Width: 220mm
Shred Capacity: 6 sheets (A4 paper)
Input: AC 220V, 50Hz, 1A
Operating cycle: 3 min on / 40 min off
Net weight: 2.9kg

NAMES OF COMPONETS

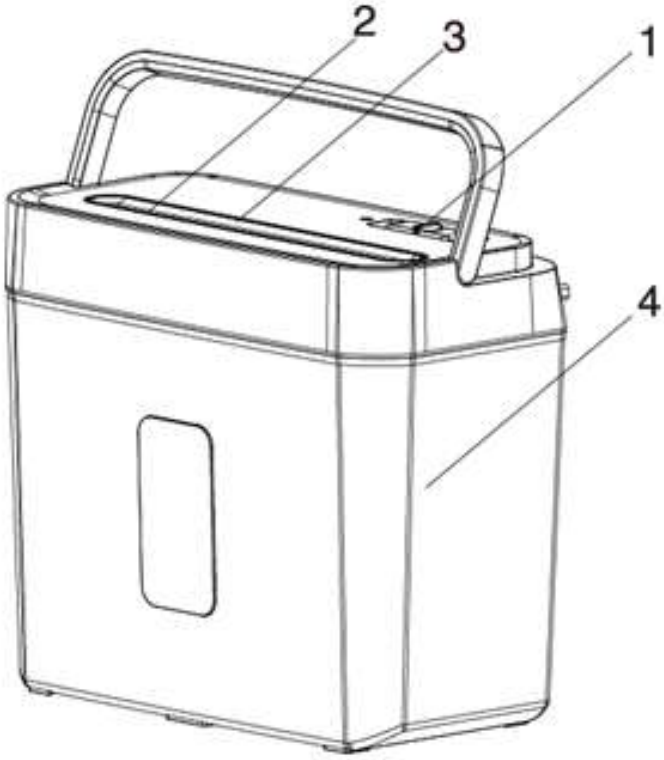

1. 4-Position slide switch for FWD, AUTO, OFF and REV.

2. Paper entry:
Put paper into this entry to shred.

3. Credit card entry:
Put credit card into this entry to shred.

4. Wastebasket:
It is used to keep the shredded paper.

SAFETY SYMBOLS

Warning: Please pay more attention to the safety instruction, before operate the machine otherwise wrong operation will result in danage to users.

Product is not intended for use by children (product is not a toy)

Avoid hair touching the document feed opening.

Avoid touching the document feed opening with hands.

Do not insert paper clips or staples into the infeed slot.

Avoid clothing and long necklaces or bracelets touching the document feed opening

Keep aerosol products away (for products incorporating a universal (brush) motor.

Please read the manual before operating the machine.

INSTALL GUIDE

1. Put the machine on flat table.
2. Insert the power plug into the corresponding electric socket and make sure that the working voltage complies with the supplying voltage.

OPERATION GUIDE AND REMARKS

1. Set the slide switch to “AUTO” position, at the same time, the machine is on standby; put the shredding paper, vertically into the entry, there after, it starts up automatically and does shredding; it returns to standby automatically after finishing.
2. In case of paper jam caused by too much paper shredded, please slide the switch to “FWD” first to clean the jammed paper. If you want to withdraw the paper immediately during shredding, please slide the switch to ”REV”, after the paper reversed out completely, then slide the switch to “OFF”.
3. To ensure your machine has a long use life and exerts good shredding function, please notice the maximum number of shred paper. For continuous paper shredding in large quantity, please minimize the consecutive using time to 2 minutes. Hence, you can properly protect your shredder for higher efficiency.
4. If the machine works continuously or spasmodically for a long time, it may pause because the inside temperature increases continuously. After resting for a period of time, it can work again.
5. Please do not put clips, adhesive paper, adhesive tapes or cloth into the paper entry in order to avoid damaging the blades or lowering the shredding performance.
6. Please do not slide to “REV” if the basket is full, otherwise, the shredded paper strips inside basket might be reversed into the blades, causing jams.
7. If you want to clean the wastebasket or the machine, or the machine is not used for a long time, please cut off the electric power and unplug the machine.

SAFETY OPERATION GUIDE

1. Before use, please read introduction manual carefully;
2. Keep ties, jewelry, hair, etc. away from the machine to insure personal safety;
3. Do not place the machine near the heat sources or in the humid environment for a long time;
4. Please use the machine near the electric socket to unplug easily;
5. When clean the machine or repair the damaged plug, please unplug it from the electric socket at first;
6. Machine must be far away from children and pets;
7. If the machine is not to be used for a long time, please cut off the electric power and unplug.

ABNORMITY AND COUTERMEASURE IN USE

	Abnormities	Cause	Countermeasure
1	After paper shredded, the machine does not stop automatically and keeps working.	Wastebasket is full of shredded paper strips, the paper just shredded could not fall down and remain in the blades	Cut off the power, and empty the wastebasket. Cut off the power, and press the scrapped paper down to make them away from the machine head.
2	Paper feed or positive rotation is normal, but there are still some scrapped paper hanging at the exit after finishing.	The slots of the blades clamp the scrapped paper.	Set the slide switch to “REV” (if need, please clean the scrapped paper at the exit).
3	It does not work when inserting new paper during other paper shredding	Shredding paper locks the automatic sensor in the slot	Insert paper later after the other paper shredded
4	Some paper is in the entry, but shredder does not work.	Any part of the inserted paper fails to trigger the automatic sensor in the slot	Adapt to the position of the feeding paper and make it touch the automatic inductive device.
5	The paper is jammed, and the machine stops rotating.	-Paper sheets inserted more than maximum -Motor overheated	-Slide the switch to “FWD” to clean the jammed paper. -Slide the switch to OFF to cool down.
6	The machine doesn’t start after inserting a sheet of paper, or stop running when paper is being inserted.	The paper is too thin, too soft, humid, or too crinkly to activate automatic inductive device.	-Fold the paper and then insert it. -Set the slide switch to “FWD” to clean blades.

Disposal instructions

This recycling logo informs the final user that it’s forbidden to put your product on garbage. If they don’t want this product anymore they should return it to the distributor.

¿Necesitás ayuda?

Ingresá a nuestro soporte técnico escaneando el QR o escribinos por nuestros canales oficiales.

Bidcom SERVICE

11 6260 1114 (sólo texto)
serviciotecnico@bidcom.com.ar
www.bidcomservice.com.ar