CUK by GADNIC

ANAFE ELÉCTRICO 1 HORNALLA

MANUAL DE USUARIO

ANAFE111

Índice

Español 5

English 11

Português 17

PLACA CALEFACTORA

MANUAL DE USUARIO

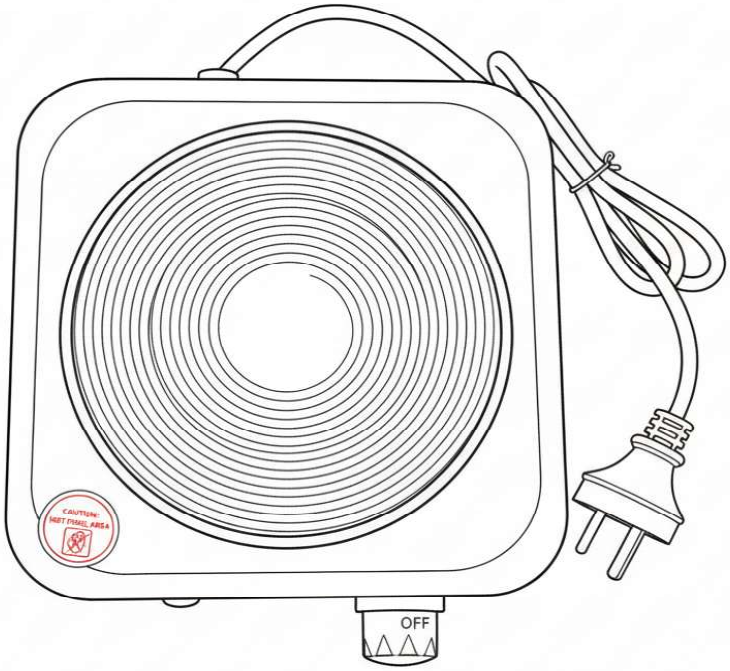

INSTRUCCIONES DE FUNCIONAMIENTO
DESCRIPCIÓN DEL APARATO

• POR FAVOR, TENGA EN CUENTA

INSTRUCCIONES Y ADVERTENCIAS PARA UN USO CORRECTO Y SEGURO. LEA CUIDADOSAMENTE LAS INSTRUCCIONES Y ADVERTENCIAS DE ESTE MANUAL Y GUÁRDELAS PARA FUTURAS CONSULTAS. PROPORCIONAN INSTRUCCIONES IMPORTANTES SOBRE LAS OPERACIONES Y LA SEGURIDAD PARA LA INSTALACIÓN, USO Y MANTENIMIENTO DEL PRODUCTO.

• ADVERTENCIA GENERAL

1. Después de desempacar, asegúrese de que el aparato esté intacto y sin signos de daños causados por el transporte; en caso de duda, no utilice el aparato y póngase en contacto con el vendedor.

2. Antes de conectar el aparato, asegúrese de que sus especificaciones correspondan a las de la fuente de alimentación. La placa de datos se encuentra en la parte inferior del aparato.

3. No utilice el aparato para fines distintos al uso doméstico previsto. Cuando termine de usarlo, la alimentación debe ser desconectada.

4. No utilice el aparato en exteriores.

5. Si observa que hay una grieta en la placa calefactora, la alimentación debe ser desconectada inmediatamente.

6. El aparato está diseñado únicamente para calentar y cocinar alimentos y debe utilizarse solo con utensilios de cocina colocados sobre él.

7. No sumerja el aparato en ningún líquido.

8. Los utensilios de cocina, independientemente de su tamaño, no deben sobresalir de la placa calefactora ni invadir el área cercana.

9. No toque la superficie de la placa calefactora cuando el aparato esté en uso y calentándose. La temperatura de la superficie accesible puede ser alta cuando el aparato está en funcionamiento.

10. No permita que el cable entre en contacto con ninguna superficie caliente de la placa calefactora.

11. No deje el aparato desatendido cuando se vaya a calentar aceite.

12. Es necesaria una supervisión atenta cuando el aparato es utilizado por niños o cerca de ellos.

13. Antes de realizar cualquier limpieza o mantenimiento, desconecte el aparato de la red eléctrica quitando el enchufe.

14. El aparato debe enfriarse por completo antes de guardarlo.

15. Si el cable está dañado y necesita ser reemplazado, debe ser sustituido por el agente de servicio del fabricante o un técnico igualmente cualificado para evitar riesgos.

• DATOS TÉCNICOS

Voltaje	Potencia Total
220V-240V 50Hz	2000W

• INSTRUCCIONES DE USO

ADVERTENCIA: POR FAVOR, ASEGÚRESE DE QUE EL APARATO ESTÉ EN UNA POSICIÓN SEGURA Y FIRME ANTES DE USARLO.

1. Antes de usar su placa calefactora por primera vez, gírela a la máxima potencia (posición 5) durante 3 a 5 minutos para proteger el revestimiento. Esto debe hacerse sin ningún utensilio de cocina sobre la placa.

2. Encienda el aparato. Cuando la luz indicadora se encienda, el aparato está en uso.

3. Gire el regulador a la posición deseada para alcanzar la temperatura requerida.

4. La luz indicadora en el frente del aparato se apagará cuando la placa calefactora alcance la temperatura seleccionada, y el ciclo de calentamiento y detención se repetirá para mantener la temperatura.

5. Cuando no esté en uso, asegúrese de girar el regulador a la posición MÍN y desconéctelo de la toma de corriente.

6. Algunos requisitos para los utensilios de cocina:
   - Para un uso más eficiente, el utensilio de cocina debe tener una base sólida y lo más plana posible.
   - El diámetro de la base del utensilio de cocina debe ser más pequeño que el diámetro de la placa calefactora.
   - No utilice utensilios de cocina con fondo convexo, cóncavo o irregular.

• MANTENIMIENTO

1. Desconecte el enchufe de la toma de corriente.
2. Limpie el aparato con un paño suave, no utilice material abrasivo de limpieza.

- Diagrama eléctrico

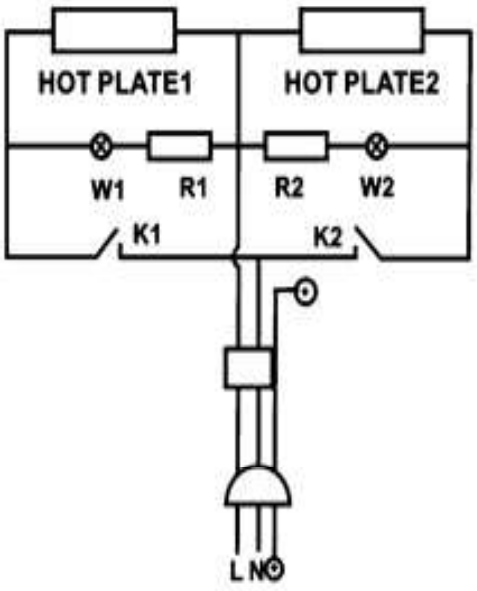

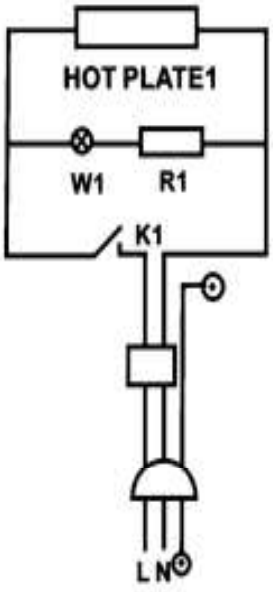

HOT PLATE

OPERATING INSTRUCTION

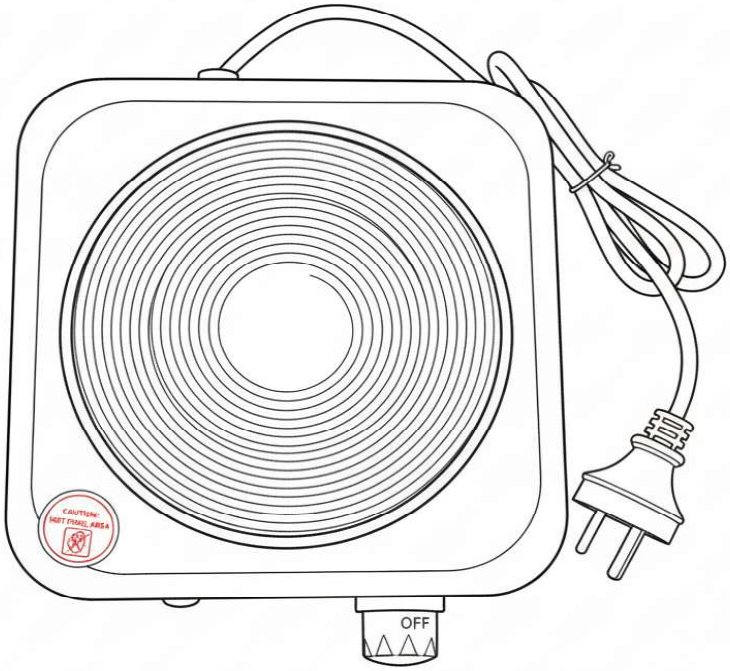

OPERATING INSTRUCTIONS
DESCRIPTION OF THE APPLIANCE

• PLEASE NOTE

INSTRUCTIONS AND WARNINGS FOR CORRECT AND SAFE USE. CAREFULLY READ THE INSTRUCTIONS AND WARNINGS IN THIS MANUAL AND KEEP THEM FOR FURTHER REFERENCE. THEY SUPPLY IMPORTANT INSTRUCTIONS REGARDING OPERATIONS AND SAFETY FOR INSTALLING, USING AND MAINTAINING THE PRODUCT.

• GENERAL WARNING

1. After unpacking, make sure that the appliance is intact with no signs of damage caused by transport, if in doubt, do not use the appliance and contact the dealer.

2. Before connecting the appliance, make sure that its rating corresponds to that of the power supply. The plate is on the bottom of the appliance.

3. Do not use the appliance for the purpose other than intended household use. When the usage is over, the power supply should be turned off.

4. Do not use the appliance for outdoors.

5. If you observe that there is a crack on the heating plate, the power supply should be switched off immediately.

6. The appliance is designed only for heating and cooking food and must be used only when cooking utensils are placed on it.

7. Do not immerse the appliance in any liquid.

8. Cooking utensils, regardless of the size, should not be projected beyond the hot plate or intruded into close area.

9. Don’t touch the surface of the hot plate when the appliance is in use and getting hot. The temperature of accessible surface may be high when the appliance is operating.

10. Do not allow the cord to get in touch with any hot surface of the hot plate.

11. Do not leave the appliance unattended when oil is to be heated.

12. Close supervision is necessary when the appliance is used by or near children.

13. Before carrying out any cleaning or maintenance, disconnect the appliance from the mains by removing the plug.

14. The appliance must be cooled down completely before storing.

15. If the cord is damaged and needs replacement, it must be replaced by the manufacturer's service agent or similarly qualified technician in order to avoid hazard.

• TECHNICAL DATA

Voltage	Total Power
220V-240V 50Hz	2000W

• HOW TO USE

WARNING: PLEASE ENSURE THAT THE APPLIANCE IS IN SAFE AND SECURE POSITION BEFORE USING

1. Before using your hot plate for the first time, turn the hot plate to the highest setting (position 5) for 3 to 5 minutes to protect the coating. This should be done when there is no cooking utensil on the hot plate.

2. Switch on the appliance. When the indication light turns on, the appliance is in use.

3. Turn the control to the required position, to achieve the desired temperature.

4. The indication light at the front of appliance will turn off when the hot plate reaches the selected temperature, and the procedure of the heating and stopping will recycle to maintain the temperature.

5. When not in use, be sure to turn the control to the MIN position and disconnect from the power outlet.

6. Some requirements of the cooking utensils:
   - For the most efficient use, the cooking utensil should be with solid base and as even as possible.
   - The cooking utensils base diameter should be smaller than the diameter of the hot plate.
   - Do not use cooking utensils with convex, concave or uneven bottom.

• MAINTENANCE

1. Disconnect the plug from the socket.
2. Clean the appliance with a soft cloth, do not use abrasive {cleaning} material.

- **Electrical diagram**

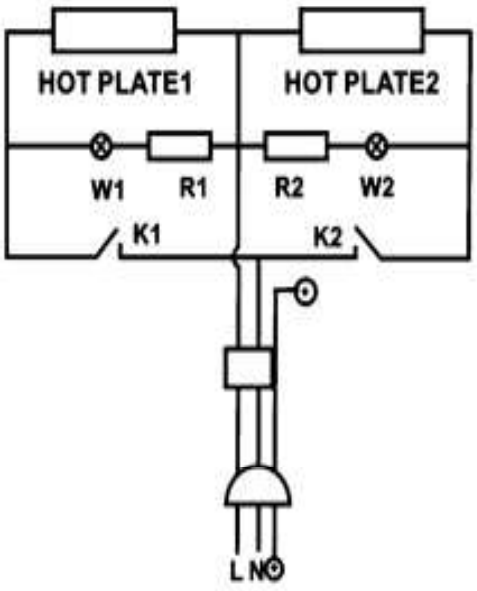

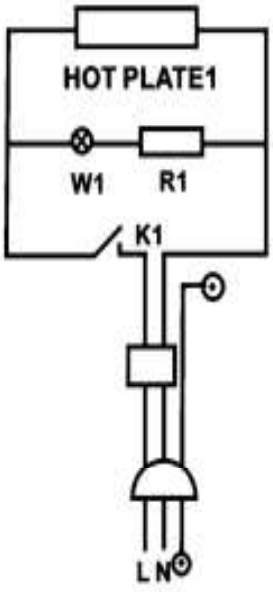

PLACA DE AQUECIMENTO

INSTRUÇÕES DE OPERAÇÃO

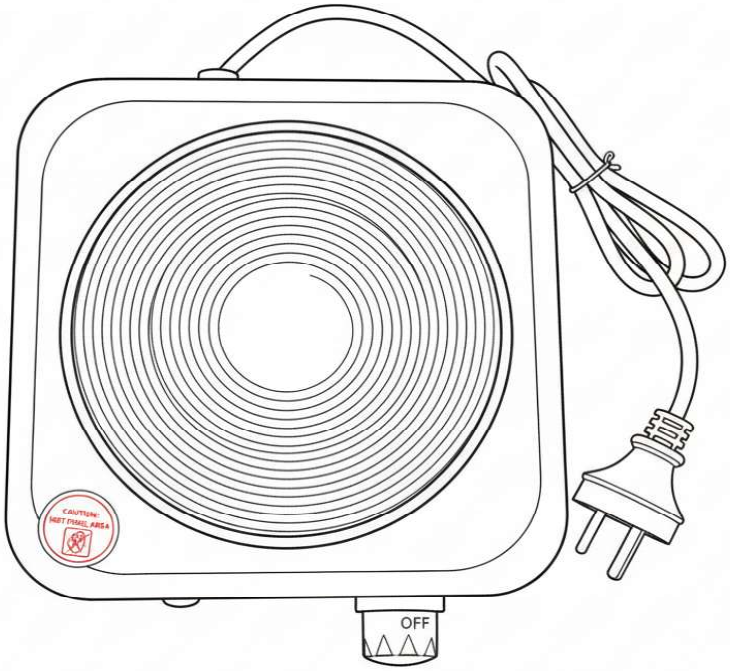

INSTRUÇÕES DE OPERAÇÃO
DESCRIÇÃO DO APARELHO

• POR FAVOR, NOTE

INSTRUÇÕES E AVISOS PARA UM USO CORRETO E SEGURO. LEIA CUIDADOSAMENTE AS INSTRUÇÕES E AVISOS DESTE MANUAL E GUARDE-OS PARA REFERÊNCIA FUTURA. ELES FORNECEM INSTRUÇÕES IMPORTANTES SOBRE OPERAÇÕES E SEGURANÇA PARA INSTALAR, USAR E MANTER O PRODUTO.

• AVISO GERAL

1. Após desembalar, certifique-se de que o aparelho está intacto e sem sinais de danos causados pelo transporte; em caso de dúvida, não use o aparelho e entre em contato com o revendedor.

2. Antes de conectar o aparelho, certifique-se de que suas especificações correspondem às da fonte de alimentação. A placa de identificação está na parte inferior do aparelho.

3. Não utilize o aparelho para outra finalidade que não o uso doméstico previsto. Ao final do uso, a fonte de alimentação deve ser desligada.

4. Não utilize o aparelho ao ar livre.

5. Se observar que há uma rachadura na placa de aquecimento, a fonte de alimentação deve ser desligada imediatamente.

6. O aparelho foi projetado apenas para aquecer e cozinhar alimentos e deve ser usado somente com utensílios de cozinha colocados sobre ele.

7. Não mergulhe o aparelho em nenhum líquido.

8. Os utensílios de cozinha, independentemente do tamanho, não devem ultrapassar a placa de aquecimento nem invadir a área próxima

9. Não toque na superfície da placa de aquecimento quando o aparelho estiver em uso e aquecendo. A temperatura da superfície acessível pode ser elevada quando o aparelho está em funcionamento.

10. Não permita que o cabo entre em contato com qualquer superfície quente da placa de aquecimento.

11. Não deixe o aparelho desatendido quando for aquecer óleo..

12. É necessária supervisão atenta quando o aparelho for usado por crianças ou perto delas

13. Antes de realizar qualquer limpeza ou manutenção, desconecte o aparelho da rede elétrica removendo o plugue

14. O aparelho deve esfriar completamente antes de ser guardado.

15. Se o cabo estiver danificado e precisar de substituição, ele deve ser substituído pelo agente de serviço do fabricante ou por um técnico igualmente qualificado para evitar perigos.

• DADOS TÉCNICOS

Tensão	Potência Total
220V-240V 50Hz	2000W

• INSTRUÇÕES DE USO

AVISO: POR FAVOR, CERTIFIQUE-SE DE QUE O APARELHO ESTÁ EM UMA POSIÇÃO SEGURA E FIRME ANTES DE USAR.

1. Antes de usar sua placa de aquecimento pela primeira vez, gire o controle para a configuração mais alta (posição 5) por 3 a 5 minutos para proteger o revestimento. Isso deve ser feito sem nenhum utensílio de cozinha sobre a placa.

2. Ligue o aparelho. Quando a luz indicadora acender, o aparelho está em uso..

3. Gire o controle para a posição desejada para atingir a temperatura necessária.

4. A luz indicadora na frente do aparelho se apagará quando a placa de aquecimento atingir a temperatura selecionada, e o ciclo de aquecimento e parada será repetido para manter a temperatura.

5. Quando não estiver em uso, certifique-se de girar o controle para a posição MÍN e desconecte-o da tomada.

6. Alguns requisitos para os utensílios de cozinha:
   - Para o uso mais eficiente, o utensílio de cozinha deve ter uma base sólida e o mais plana possível.
   - O diâmetro da base do utensílio de cozinha deve ser menor que o diâmetro da placa de aquecimento.
   - Não use utensílios de cozinha com fundo convexo, côncavo ou irregular.

• MAINTENANCE

1. Desconecte o plugue da tomada.
2. Limpe o aparelho com um pano macio, não use material de limpeza abrasivo.

- **Diagrama elétrico**

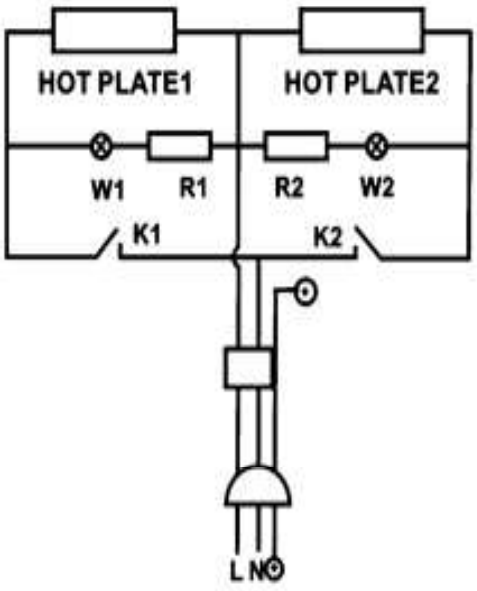

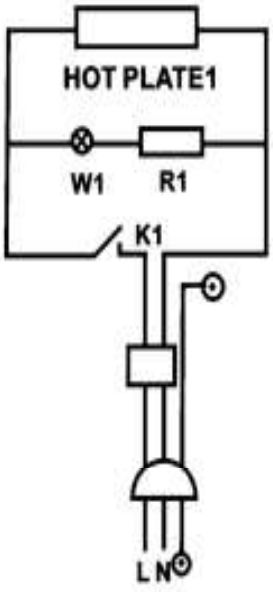

¿Necesitás ayuda?

Ingresá a nuestro soporte técnico escaneando el QR o escribinos por nuestros canales oficiales.

11 6260 1114 (sólo texto)
serviciotecnico@bidcom.com.ar
www.bidcomservice.com.ar

Bidcom
SERVICE