GADNIC

MANUAL DE USUARIO

MONITOR GAMER

MON00206

Índice

Español 5

Português 11

English 17

Guía rápida de instalación

Accesorios estándar

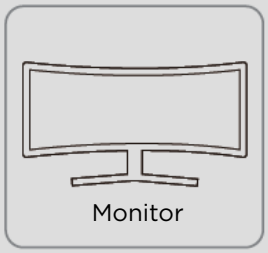

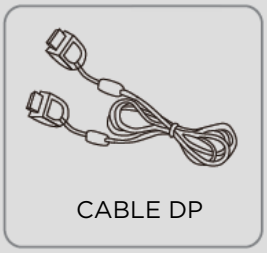

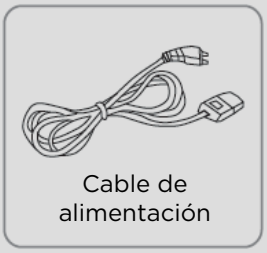

Stand

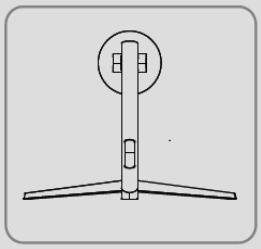

Importante: El contenido de esta guía y del paquete pueden ser modificados sin necesidad de aviso previo por parte del fabricante.

Botones y funciones

⏻	Tecla de encendido / Apagado
E	Funciones de retorno y salida, automáticamente ajustado en modo VGA
◀	Tecla izquierda, tecla ▼, tecla -
▶	Tecla derecha, tecla ▲, tecla +
M	Menú

Nota: Los distintos modelos del monitor pueden tener ciertas diferencias por favor, revise las especificaciones de su modelo.

Importante: Esta guía está dirigida a cualquiera que use el monitor. Antes de usar el producto, tenga en cuenta las precauciones de seguridad

⚠ Precauciones de Seguridad

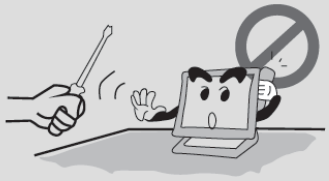

No abra la pantalla ni intente reparar este producto usted mismo

Use solo una fuente de alimentación y una conexión compatibles con esta pantalla, tal y como se indica en la etiqueta / placa posterior de la misma.

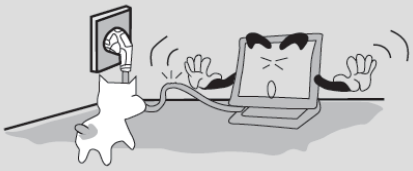

No doble ni retuerza excesivamente el cable de alimentación y no coloque objetos pesados sobre el cable. Mantenlo alejado de niños y mascotas.

No utilice elementos afilados ni introduzca objetos de ningún tipo en las ranuras de la pantalla. Evite también aplicar presión en la pantalla.

⚠ Mantenimiento.

No utilice ningún líquido químico para limpiar el dispositivo o la pantalla; limpiar la pantalla solo con un paño seco suave y limpio.

Mantenga el monitor en un lugar bien ventilado, alejado de la luz excesiva, el calor o la humedad.

Cuando no utilice el monitor, es aconsejable desenchufar el cable de alimentación de la pared.

No deje caer el monitor ni lo coloque sobre una superficie inestable.

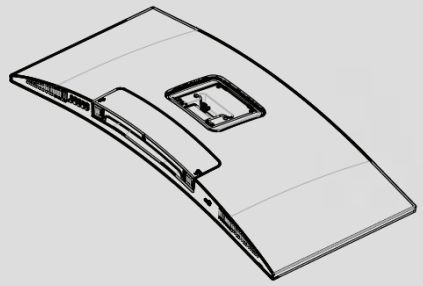

Coloque la pantalla del producto boca abajo sobre una superficie horizontal.

①

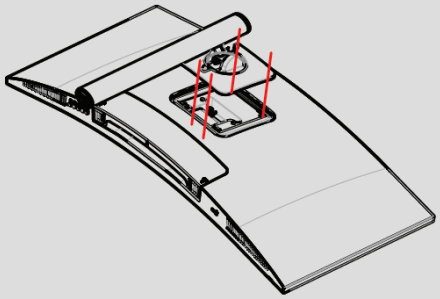

②

Instala la columna en la placa trasera, aprieta los tornillos y coloca la pequeña tapa trasera.

③

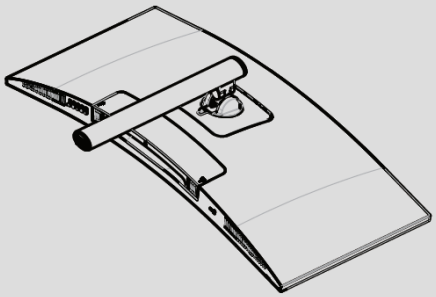

Ensamble el soporte de base en forma de V con la columna y apriete los tornillos.

④

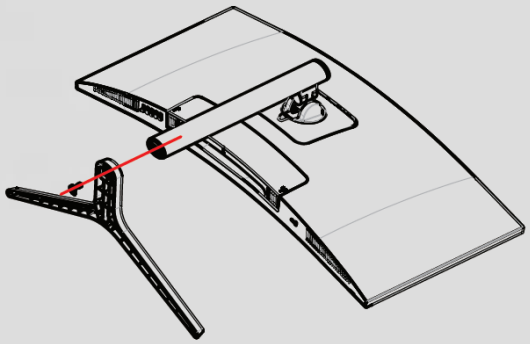

El montaje está terminado.

Remover la base

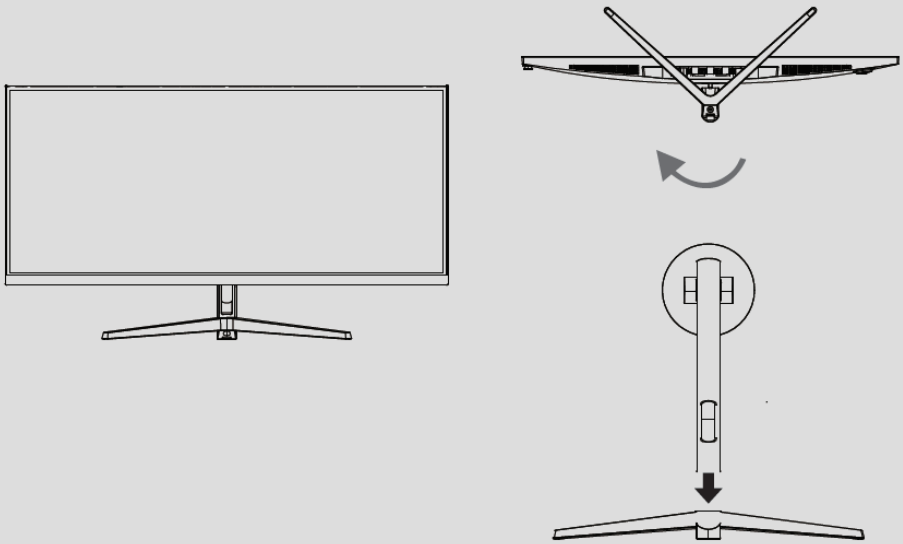

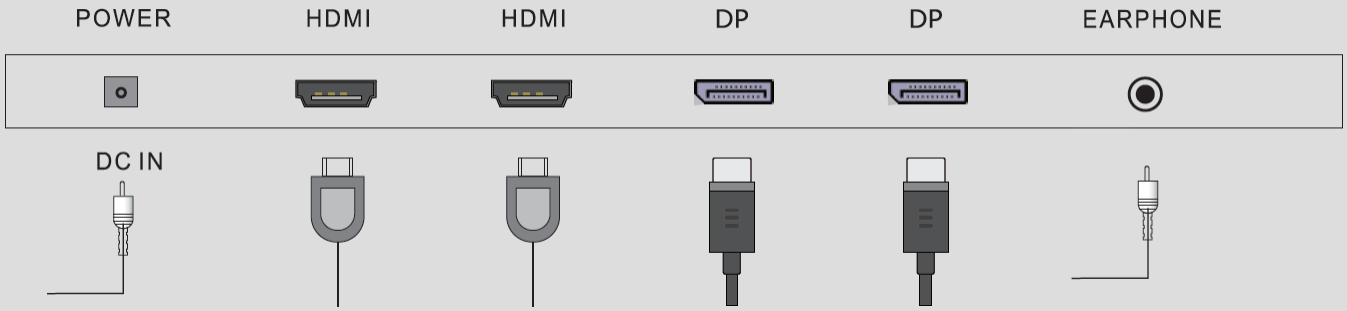

Nota: Los distintos modelos de monitores pueden tener ciertas diferencias por favor, revise las especificaciones de su modelo.

Ajustar el ángulo del monitor

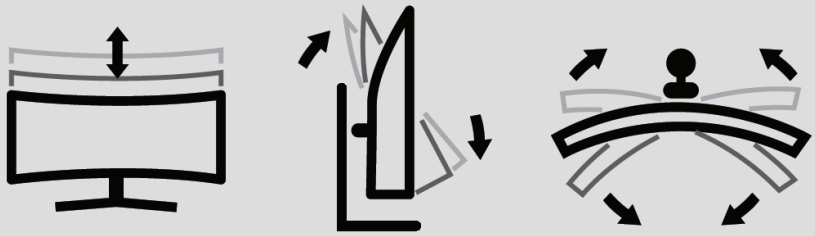

1) Para una visualización óptima, recomendamos que vea la parte frontal del monitor y posteriormente ajústelo a los ángulos más cómodos para usted.

2) Sostenga firmemente la base para evitar que el monitor se caiga cuando esté cambiando su ángulo.

3) Los ángulos de ajuste recomendados son de -5° a +15° (para retroceder) / +30° a -30° (para girar) / +135 mm (para ajuste de altura)

Mantenga una buena postura mientras usa su monitor.

-Para proteger sus ojos, no use el monitor en un lugar donde esté demasiado brillante o demasiado oscuro.

-Por favor, tómese un descanso de 10 minutos cada hora mientras usa el monitor.

No utilice el monitor de forma continua durante más de 4 horas una vez por vez

Guia de instalação rápida

Acessórios padrão

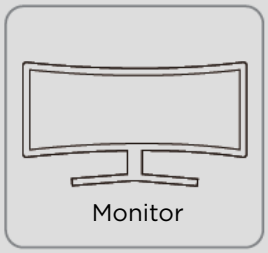

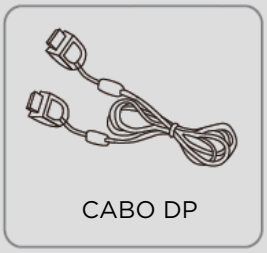

Suporte

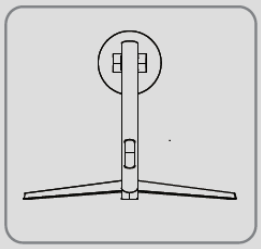

Importante: o conteúdo deste guia e da embalagem está sujeito a alterações sem aviso prévio do fabricante.

Botões e funções

⏻	Botão liga/desliga
E	Funções de retorno e saída, definidas automaticamente para o modo VGA
◀	Tecla esquerda, tecla ▼, tecla -
▶	Tecla direita, tecla ▲, tecla +
M	Menu

Observação: modelos diferentes de monitores podem ter algumas diferenças. Verifique as especificações do seu modelo.

Importante: Este guia é destinado a qualquer pessoa que esteja usando o monitor. Antes de usar o produto, observe as precauções de segurança abaixo.

⚠ Precauções de segurança

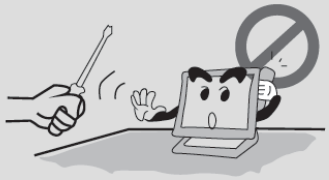

Não abra o visor nem tente consertar o produto por conta própria.

Use somente uma fonte de alimentação e conexão compatíveis com esse monitor, conforme indicado na etiqueta/placa traseira do monitor.

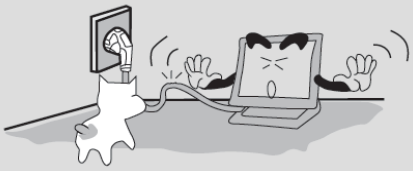

Não dobre ou torça excessivamente o cabo de alimentação e não coloque objetos pesados sobre o cabo. Mantenha-o longe de crianças e animais de estimação.

Não use objetos pontiagudos nem insira objetos de qualquer tipo nos slots da tela. Evite também aplicar pressão sobre a tela.

⚠ Manutenção

Não use nenhum líquido químico para limpar o dispositivo ou a tela; limpe a tela somente com um pano macio, limpo e seco.

Mantenha o monitor em um local bem ventilado, longe de luz, calor ou umidade excessivos.

Quando o monitor não estiver em uso, é recomendável desconectar o cabo de alimentação da parede.

Não deixe o monitor cair nem o coloque em uma superfície instável.

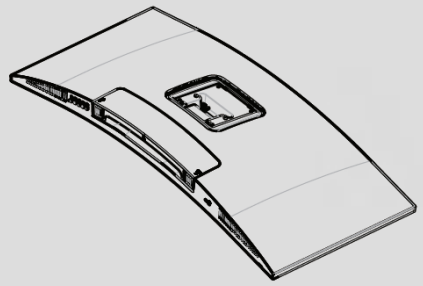

Coloque o visor do produto voltado para baixo em uma superfície horizontal.

①

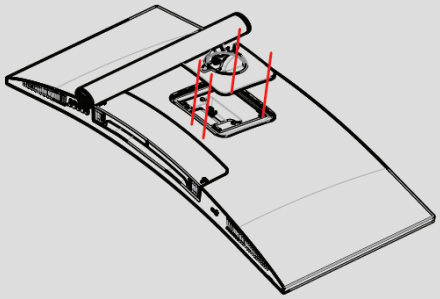

②

Instale a coluna na placa traseira, aperte os parafusos e encaixe a tampa traseira pequena.

③

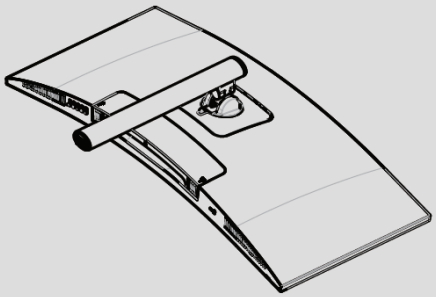

Monte o suporte da base em forma de V na coluna e aperte os parafusos.

④

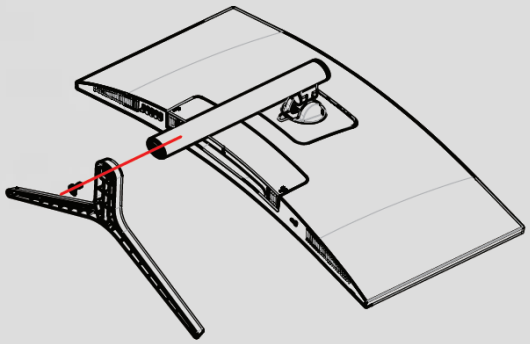

A montagem está concluída.

Remoção da base

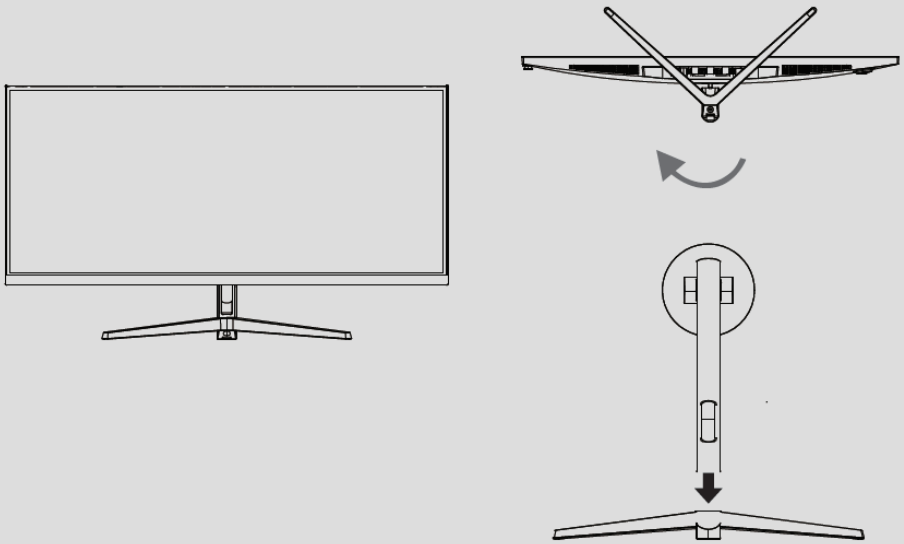

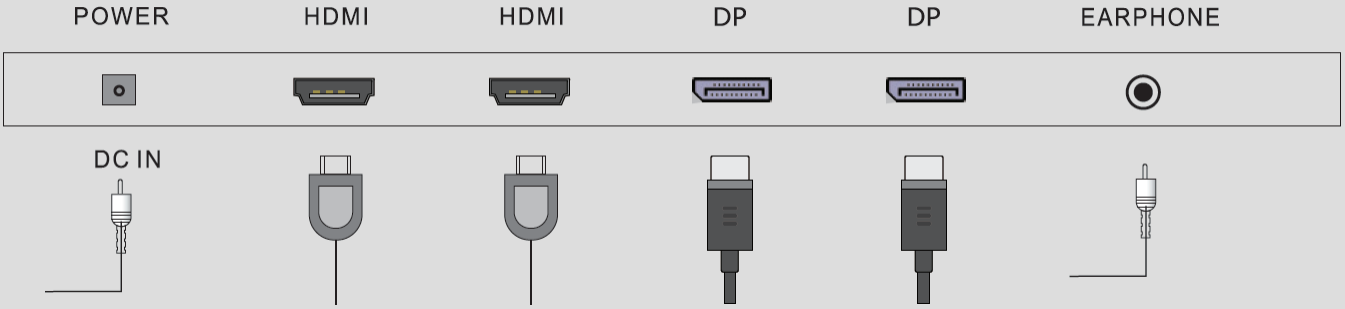

Observação: modelos diferentes de monitores podem ter algumas diferenças. Verifique as especificações do seu modelo.

Ajuste do ângulo do monitor

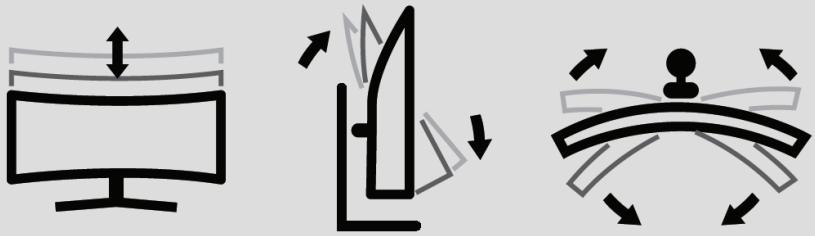

1) Para uma visualização ideal, recomendamos que você veja a parte frontal do monitor e, em seguida, ajuste-o nos ângulos mais confortáveis para você.

2) Segure a base com firmeza para evitar que o monitor caia quando estiver mudando o ângulo.

3) Os ângulos de ajuste recomendados são de -5° a +15° (para retrocesso) / +30° a -30° (para giro) / +135 mm (para ajuste de altura).

Mantenha uma boa postura ao usar o monitor.

- Para proteger seus olhos, não use o monitor em um local muito claro ou muito escuro.

- Faça uma pausa de 10 minutos a cada hora enquanto estiver usando o monitor.

- Não use o monitor continuamente por mais de 4 horas por vez.

Quick installation guide

Standard accessories

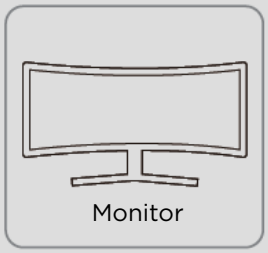
Monitor

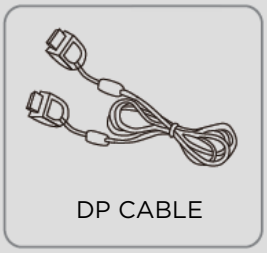
DP CABLE

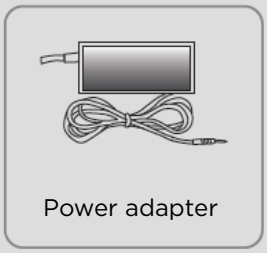
Power adapter

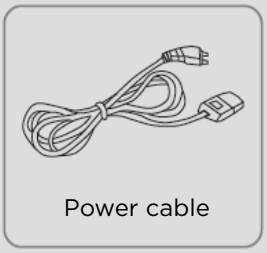
Power cable

Stand

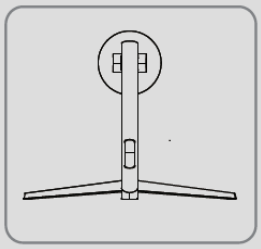

Important: The contents of this guide and the package are subject to change without prior notice from the manufacturer.

Buttons and functions

⏻	On/Off button
E	Return and output functions, automatically set to VGA mode
◀	Left key, key -, key ▼
▶	Right key, key +, key▲
M	Menu

Note: Different monitor models may have some differences, please check the specifications of your model.

Important: This guide is intended for anyone using the monitor. Before using the product, please note the safety precautions below.

⚠ Safety Precautions

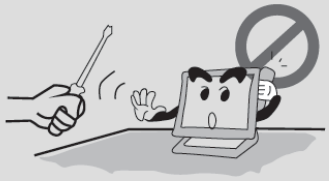

Do not open the display or attempt to repair this product yourself.

Use only a power supply and connection compatible with this display, as indicated on the label / back plate of the display.

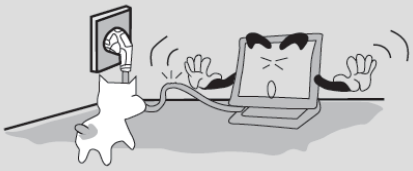

Do not excessively bend or twist the power cord and do not place heavy objects on the cord. Keep it away from children and pets.

Do not use sharp objects or insert objects of any kind into the screen slots. Also avoid applying pressure to the screen.

⚠ Maintenance

Do not use any chemical liquid to clean the device or the screen; clean the screen only with a soft, clean dry cloth.

Keep the monitor in a well-ventilated place, away from excessive light, heat or moisture.

When the monitor is not in use, it is advisable to unplug the power cord from the wall.

Do not drop the monitor or place it on an unstable surface.

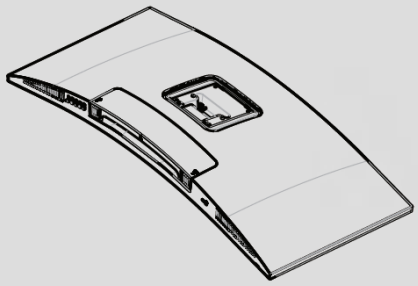

Place the product display face down on a horizontal surface.

①

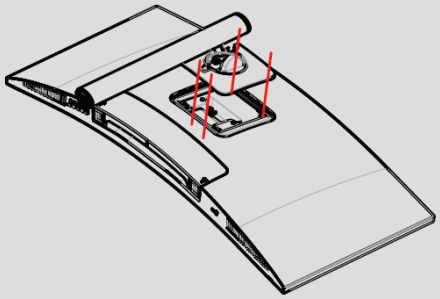

②

Install the column on the back plate, tighten the screws and fit the small back cover.

③

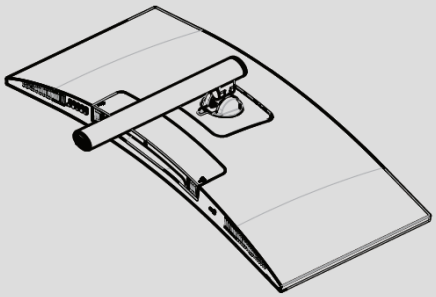

Assemble the V-shaped base bracket to the column and tighten the screws.

④

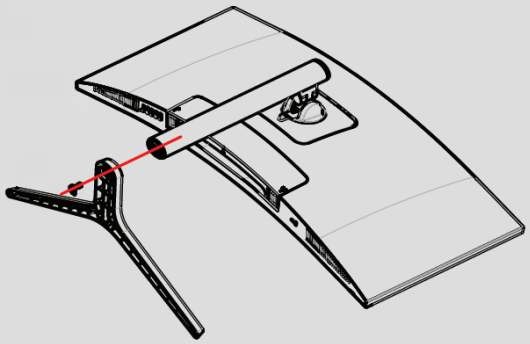

The assembly is finished.

Removing the base

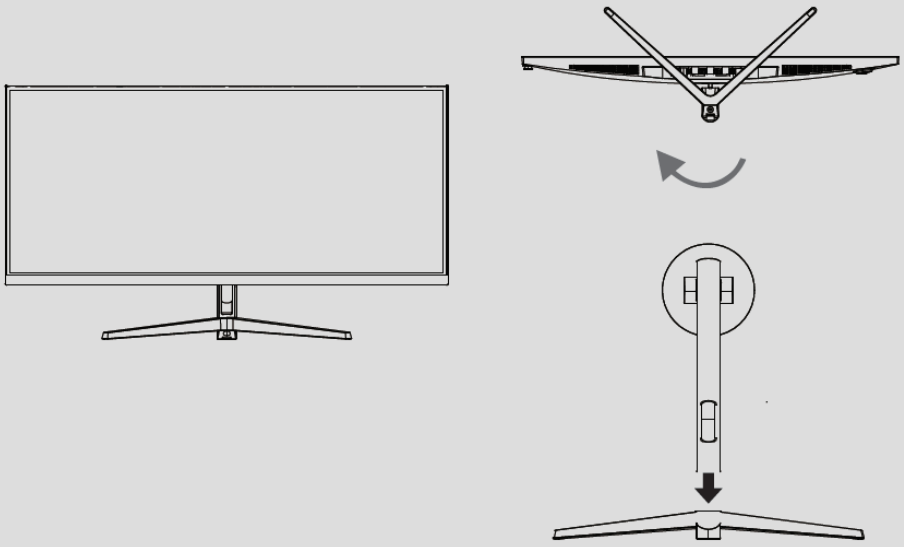

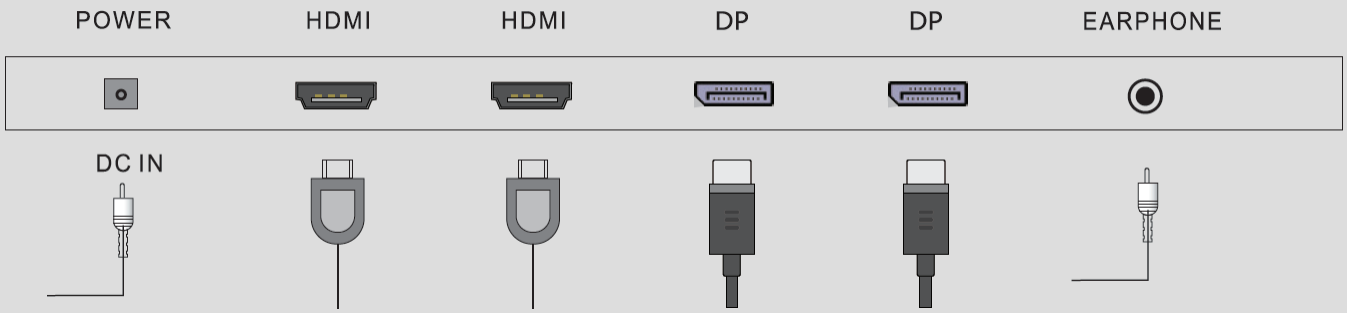

Note: Different models of monitors may have some differences, please check the specifications of your model.

Adjusting the angle of the monitor

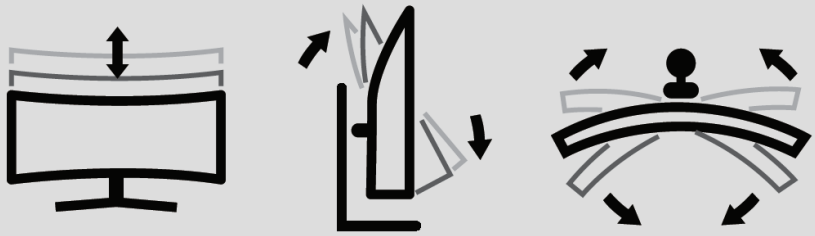

1) For optimal viewing, we recommend that you view the front of the monitor and then adjust it to the angles most comfortable for you.

2) Hold the base firmly to prevent the monitor from falling when you are changing its angle.

3) Recommended adjustment angles are -5° to +15° (for backward) / +30° to -30° (for swivel) / +135 mm (for height adjustment).

Maintain good posture while using your monitor.

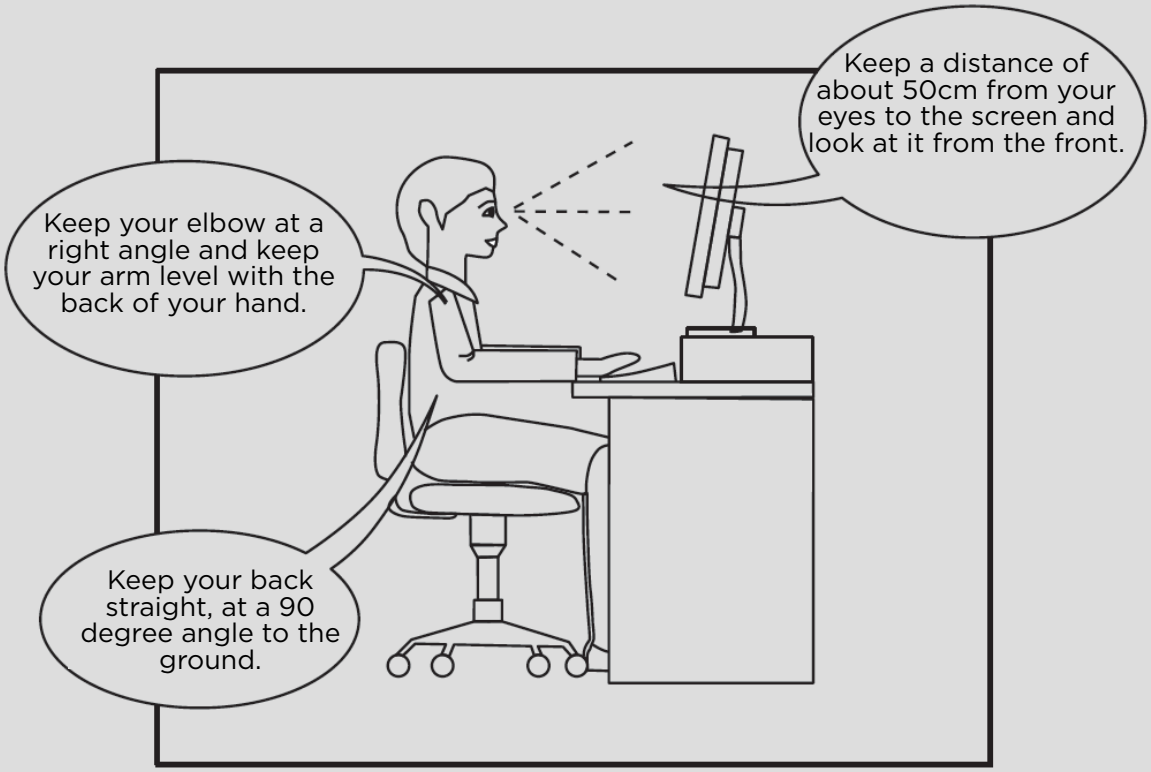

- To protect your eyes, do not use the monitor in a place where it is too bright or too dark.

- Please take a 10-minute break every hour while using the monitor.

- Do not use the monitor continuously for more than 4 hours at a time.

¿Necesitás ayuda?

Ingresá a nuestro soporte técnico escaneando el QR o escribinos por nuestros canales oficiales.

11 6260 1114 (sólo texto)
serviciotecnico@bidcom.com.ar
www.bidcomservice.com.ar

Bidcom
SERVICE